SANIL

SPEC. NO : SPC-077

시 방 서
(Specification)

품 명 : 말굽형 빔센서

규 격 : SB-73

표지포함 5매

	작 성	검 토	승 인
결재	권옥선 2006.11.16	-	국중근 11.20

山一電機株式會社

본사 및 공장 : 경기도 시흥시 정왕동 1278-1
시화공단 3나 202호
TEL. 031-319-2888
FAX. 031-319-2091
E-Mail. sanil@korea.com info@sanil.co.kr

제품시방

모델명	말굽형 빔센서	
	SB-73A	SB-73B
전원전압	12~24V DC±10%(리플 P~P:10%이하)	
소비전류	30mA이하	
검출거리	30㎜	
검출물체	⌀5mm이상 불투명체	
동작형태	Dark ON	Light ON
출력형태	NPN-Transistor 오픈 컬렉터 출력	
제어출력	100mA이하(24V DC통전시)	
잔류전압	1V이하	
응답시간	1㎳이하	
수광소자	Photo-Transistor	
투광소자	적외선 LED	
표 시 등	동작표시등: 적색LED (입광시 점등)	
사용주위조도	태양광:11,000Lx이하, 조명광:3,000Lx이하 (수광면 조도)	
사용주위온도	동작시 : -10℃~60℃, 보존시 :-20℃~70℃(단, 결로 결빙이 없을 것)	
사용주위습도	동작시 : 45~85%RH이하, 보관시: 40~90%RH이하(단, 결로 결빙이 없을 것)	
절연저항	20MΩ 이상(DC500V메가 기준)	
내 전 압	AC1,000V 50/60Hz 1분간	
내 충 격	내구 500㎧ (50G) X,Y,Z 각 방향 3회	
내 진 동	10~55Hz 복진폭 1.5㎜ X,Y,Z 각 방향 2시간	
내노이즈	240Vp, 주기10㎳, 펄스 0.5㎲ (노이즈 시뮬레이터에 의한 방형파 노이즈)	
보호구조	IP64 (IEC규격)	
보호회로	전원 역접속 보호회로, 서어지 전압보호	
재 질	케 이 스 : PC	

제어출력 회로도

(입, 출력 회로도)

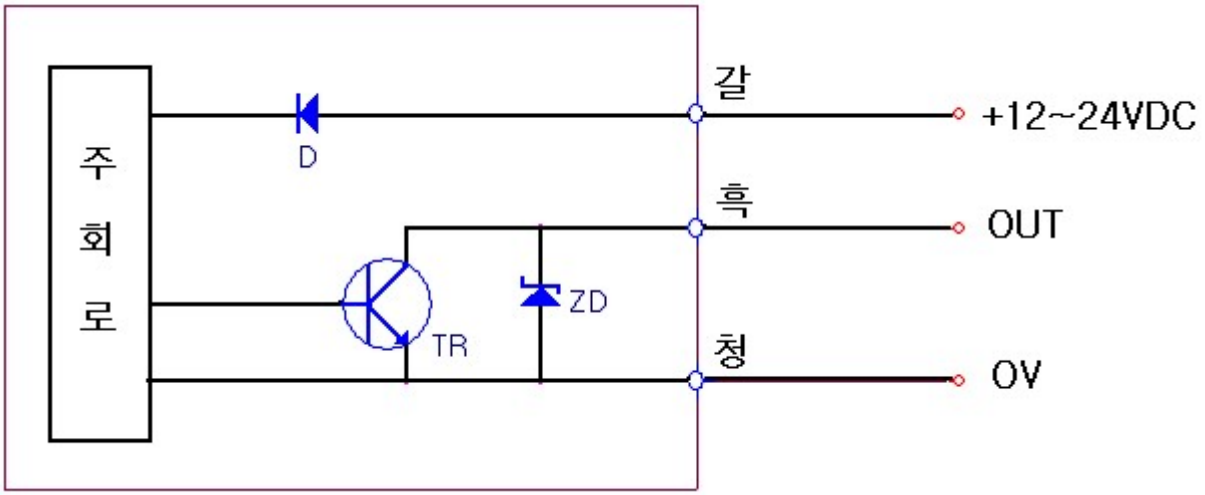

기호--- D: 전원 역접속 보호용 Diode
ZD: Surge 전압 흡수용 Zener Diode
TR: NPN 오픈 컬렉터 출력 Transistor

접속도

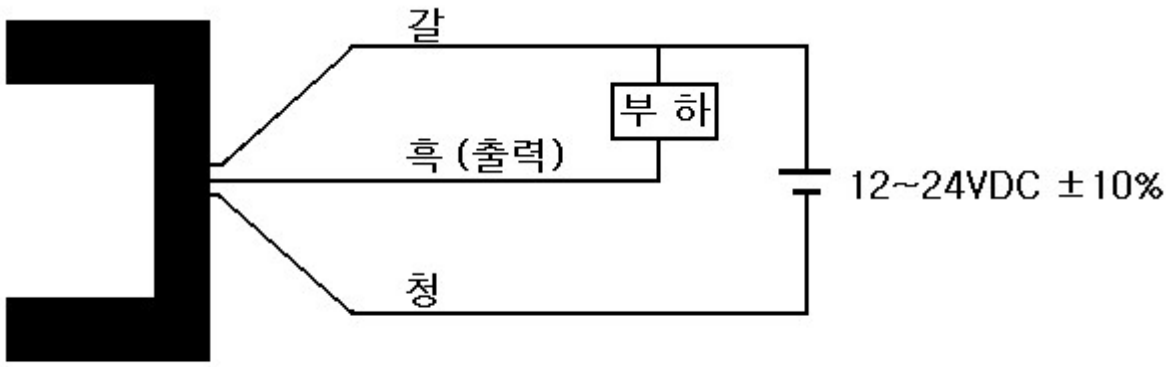

말굽형 빔센서

동작챠트

(입광시-ON 동작)

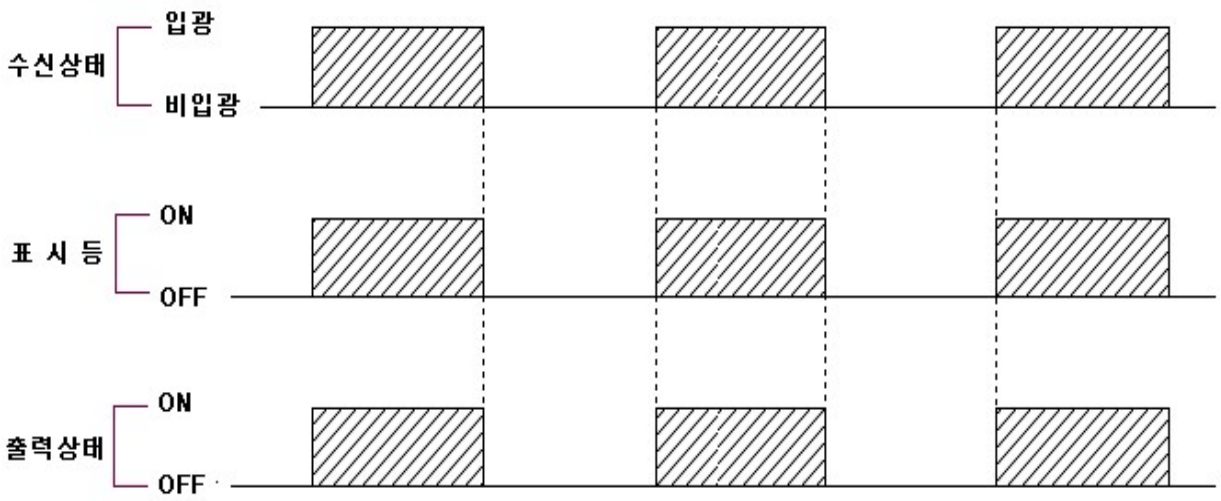

(차광시-ON 동작)

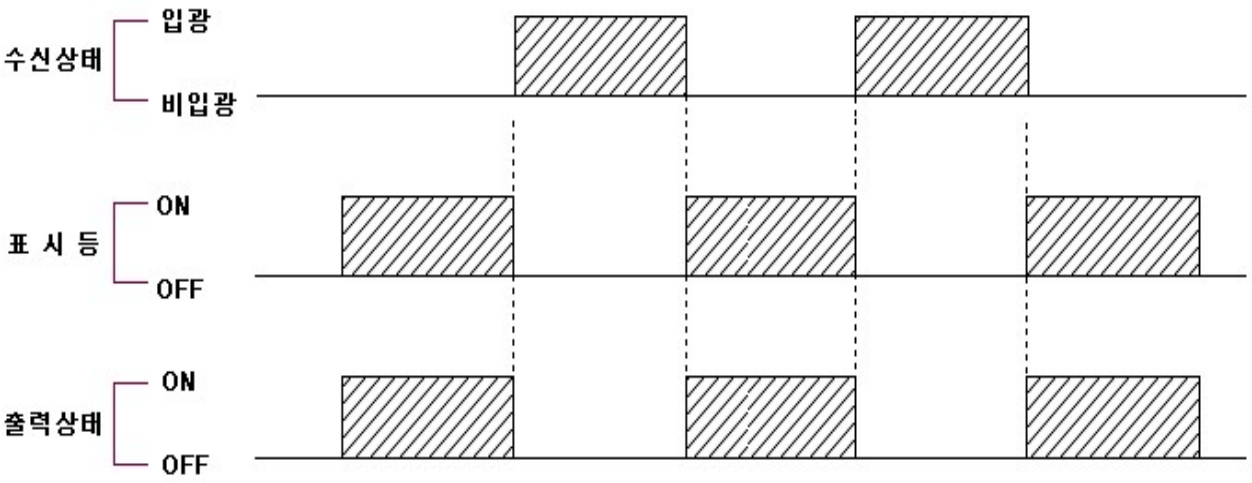

외형도

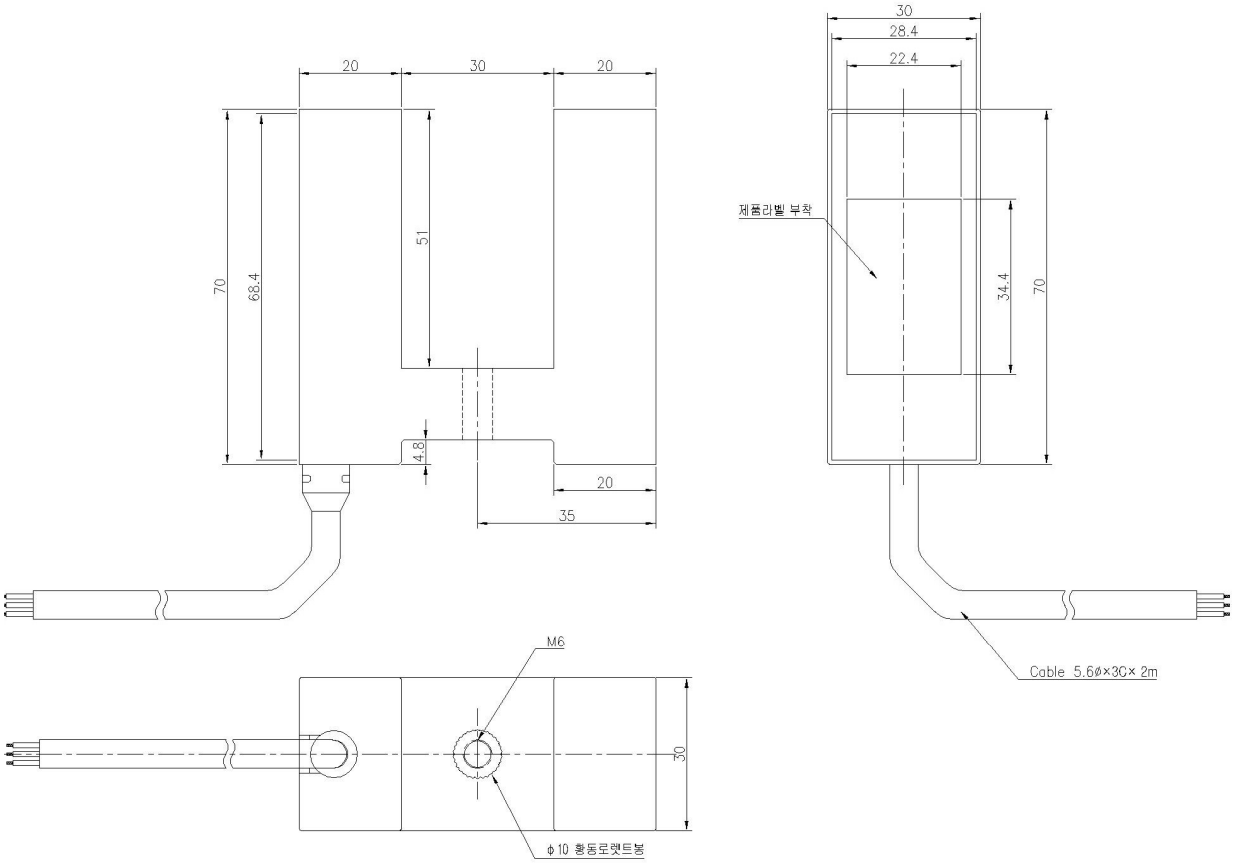
20
30
20
70
68.4
51
4.8
20
35
30
28.4
22.4
제품라벨 부착
34.4
70
Cable 5.6ø×3C× 2m
M6
30
ϕ10 황동로렛트붕

개정이력

개번	개정일자	개정내용	작성	검토	승인